DVI®
WWW.DVI.LIGHTING

ABBEY ROAD

ASSEMBLY INSTRUCTIONS

DVP21392

Warning
All electrical connections must be made according to local codes. If you feel you do not have the experience necessary to do this, please have your fixture installed by a qualified, licensed electrician.

Make sure to note the maximum recommended wattage for your light fixture.
DO NOT EXCEED THE RECOMMENDED WATTAGE:

DVP21392 - 6 x 4.5W AC LED

Cleaning
We recommend that you use a mild detergent, such as dish washing soap, and warm water to clean the glass and metal surfaces. After cleaning, make sure to dry the fixture completely because moisture will corrode the satin finish. Use a damp soft cloth to wipe off dust. DO NOT use abrasive pads or cleaning materials.

During installation, some fixtures may require subtle adjustments in order for the fixture to look as intended.

Tools

Phillips head screwdriver

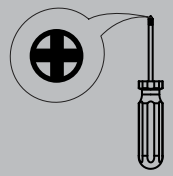

If you have and questions,comments, or concerns contact us at customerservice@dvi.lighting

DVI Lighting
120 Great Gulf Drive, Concord
Ontario, L4K 5W1 Canada
T: 1 855 384 5483
F: 1 855 384 8435

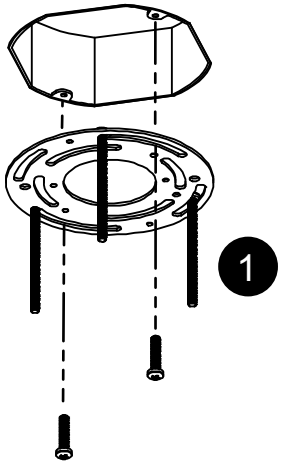

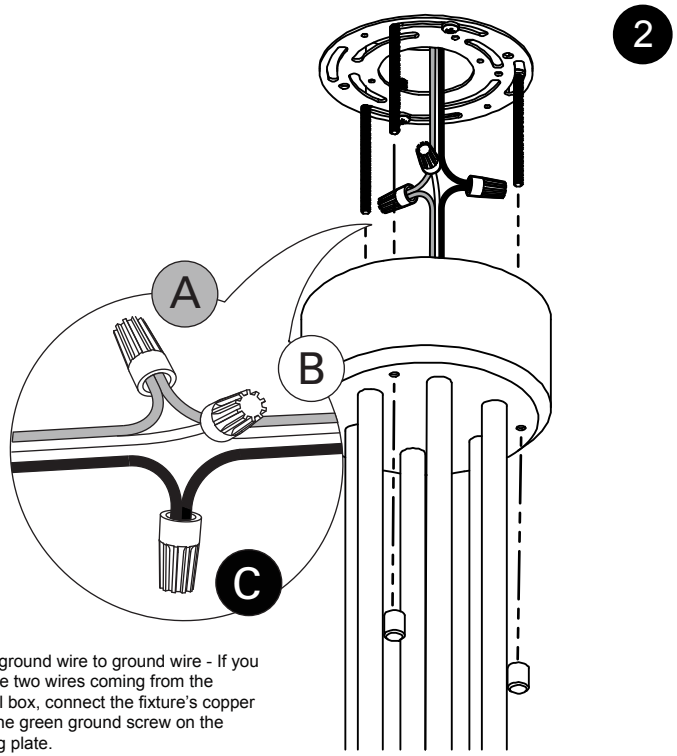

A: Copper ground wire to ground wire - If you only have two wires coming from the electrical box, connect the fixture's copper wire to the green ground screw on the mounting plate.
B: White fixture wire to white supply wire.
C: Black Fixture wire to black supply wire.

These instructions are property of DVI Lighting. Do not copy or reproduce.

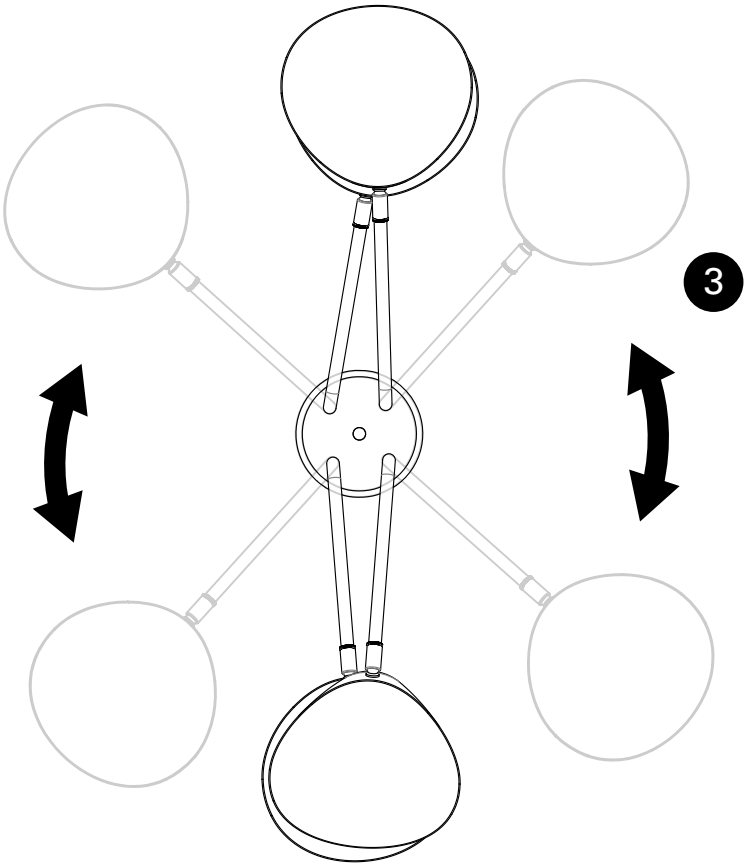

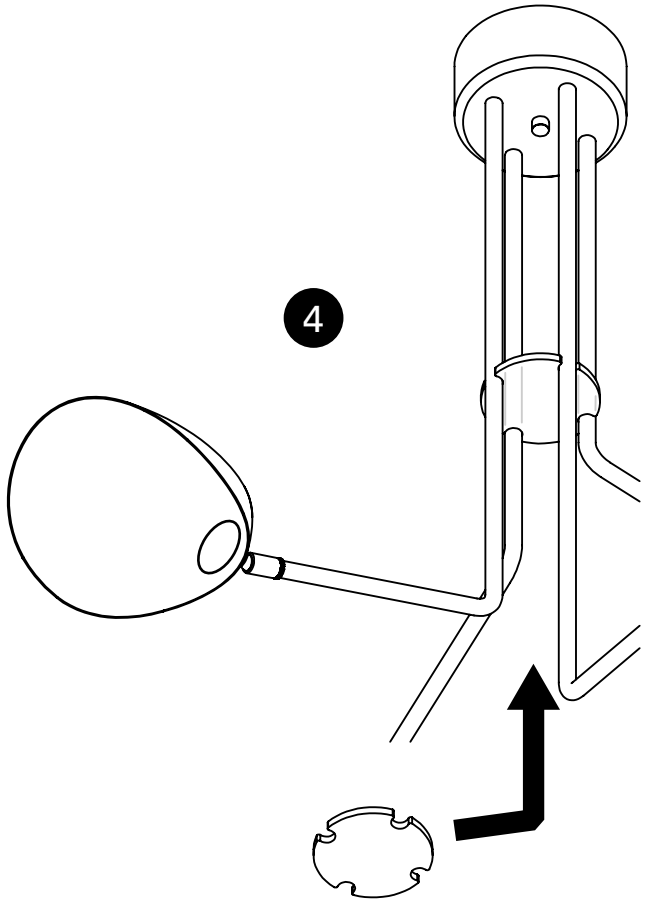

These instructions are property of DVI Lighting. Do not copy or reproduce.

DVI®
WWW.DVI.LIGHTING

ABBEY ROAD

PLAN DE MONTAGE

DVP21392

Avertissement
Risque d'incendie et de choc électrique. Ce produit doit être installé par un electrician qualifié et certifié. Votre filerie doit être conforme aux codes locaux et nationaux. Si vous n'avez que deux fils dans votre boite electrique, vissez le fil en cuivre sur la barre transversals de l'appareil.

NE PAS EXCÉDER LE WATTAGE RECOMMANDÉ:

DVP21392 - 6 x 4.5W CA DEL

Nettoyage
Épousseter, pour nettoyer le verre à fond, laver á la main avec un savon doux et assécher immédiatement pour retenir le fini satiné. N'utilisez pas de produits abrasif ou chimique.

Instruments

Phillips tournevis

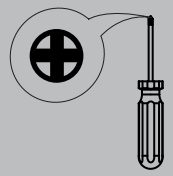

Pour toutes questions ou commentaires veuillez nous contacter au customer.service@dvi.lighting

DVI Lighting
120 Great Gulf Drive, Concord
Ontario, L4K 5W1 Canada
T: 1 855 384 5483
F: 1 855 384 8435

INTERTEK ETL LISTED C US

5 YR warranty
Garantie de 5 ans

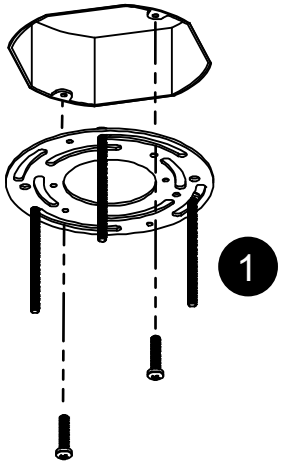

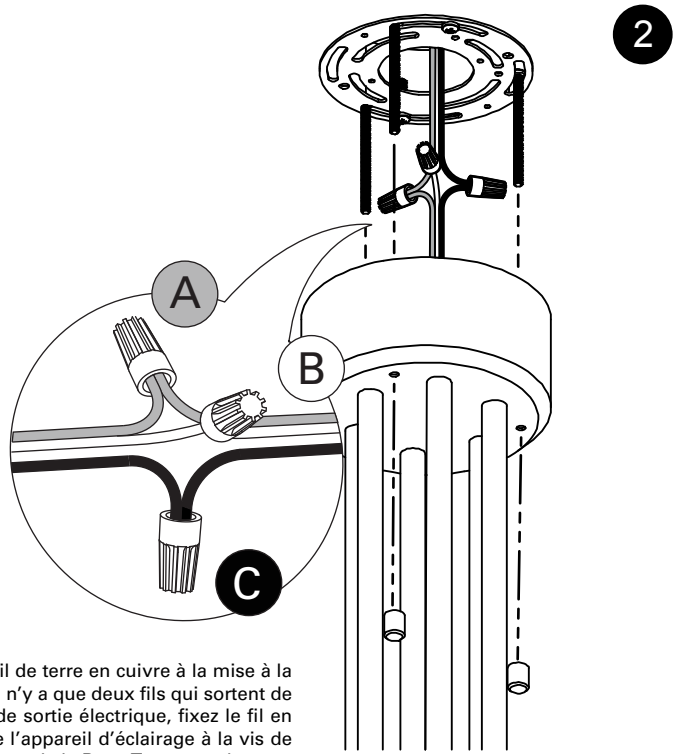

A. Fixez le fil de terre en cuivre à la mise à la terre. S'il n'y a que deux fils qui sortent de la boîte de sortie électrique, fixez le fil en cuivre de l'appareil d'éclairage à la vis de terre en vert de la Barre Transversale.
B. Brancher le fil blanc au fil à nervures (neutre) del la fixture.
C. Brancher le fil noir au fil lisser (sous tension) de la fixture.

Ces instructions sont la propriété de DVI éclairage. Ne pas copier ou de reproduire.

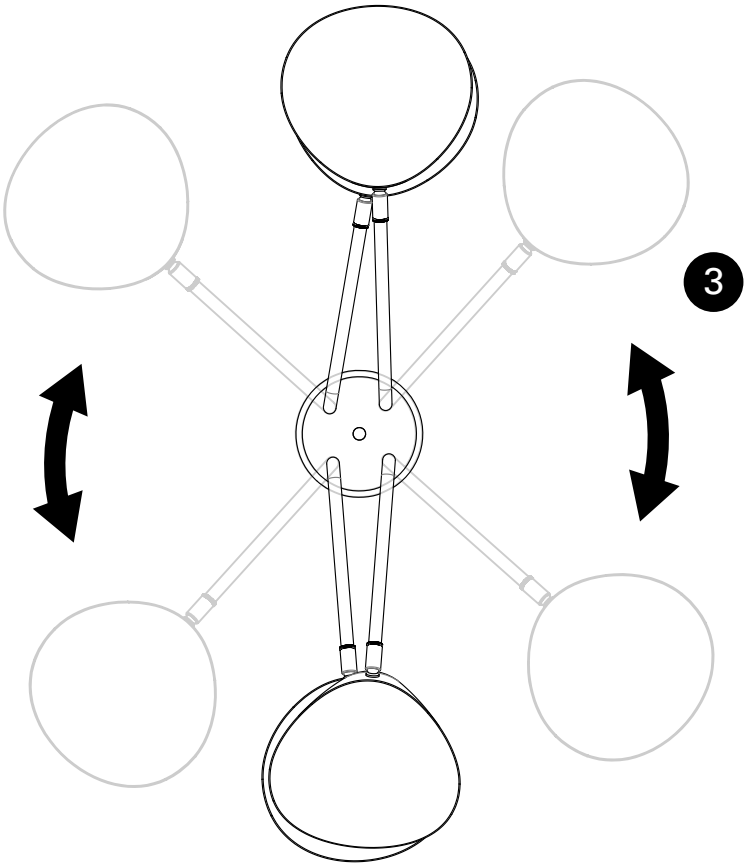

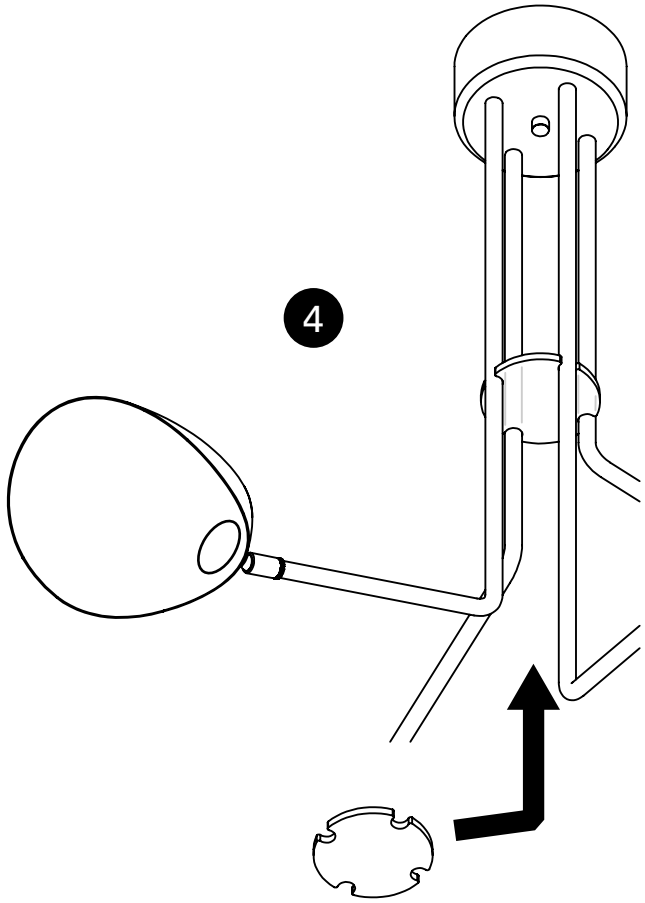

Ces instructions sont la propriété de DVI éclairage. Ne pas copier ou de reproduire.